BARN DOOR

DIY Barn Door
Montage Handleiding

BENODIGDE GEREEDSCHAPPEN
(NIET INBEGREPEN)

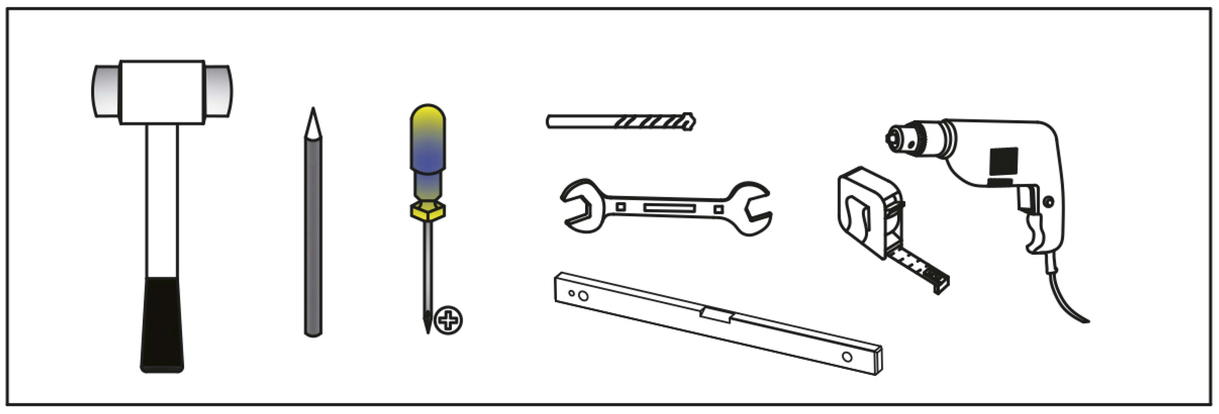

INHOUD

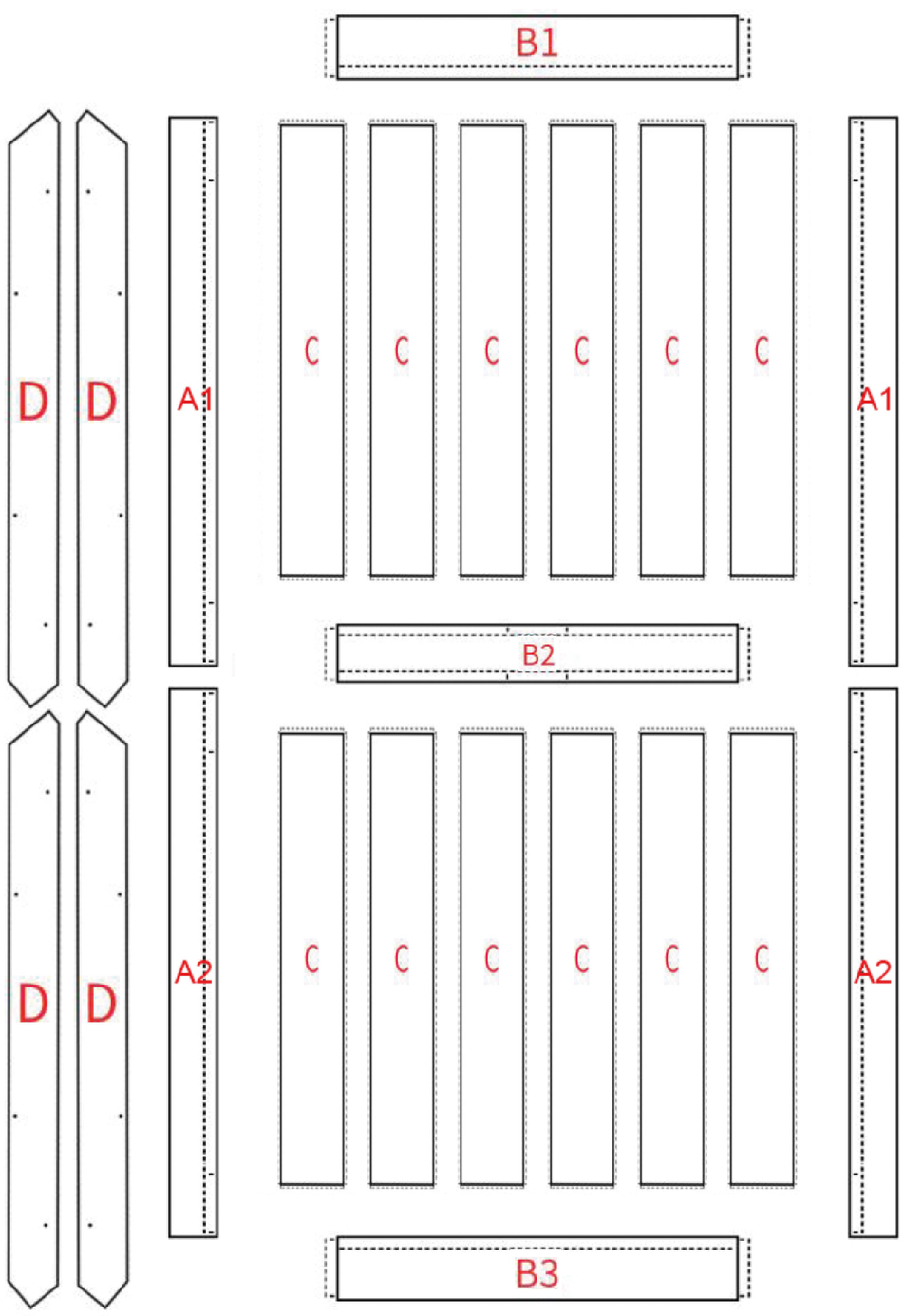

Planken

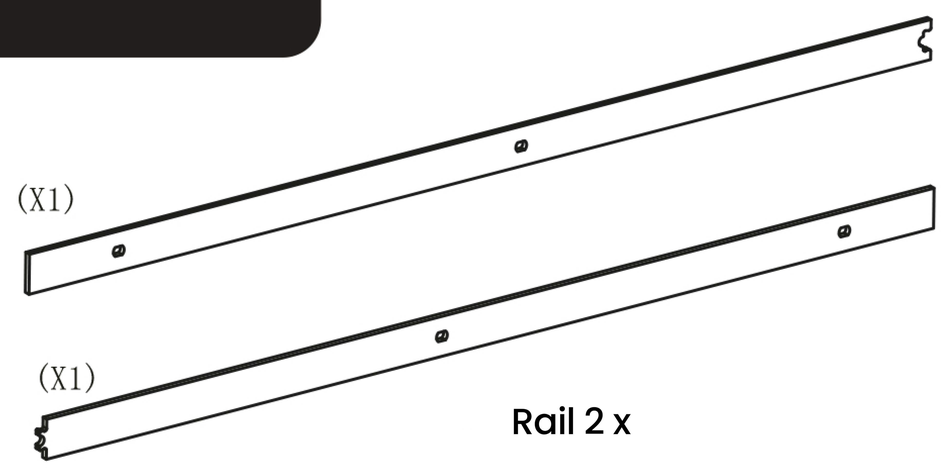

Rail 2 x

Grote bouten 5x

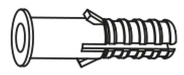

Muur ankers 5x

Ringen 5x

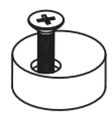

Anti-jump 2x

Schroeven 2x

2x

Vulbus 5x

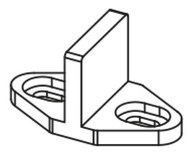

Vloergeleider 1x

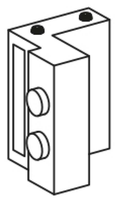

Deurstopper 2x

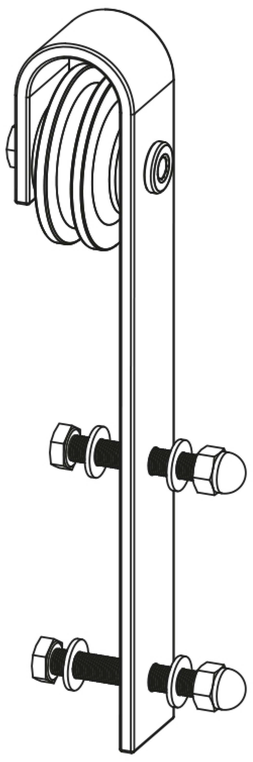

Hanger 2x

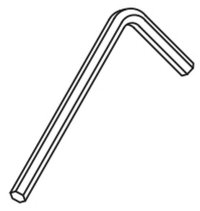

Inbussleutel 1x

E

Deuvel 10x

G

F

BARN DOOR

INSTALLATIE HANDLEIDING

1

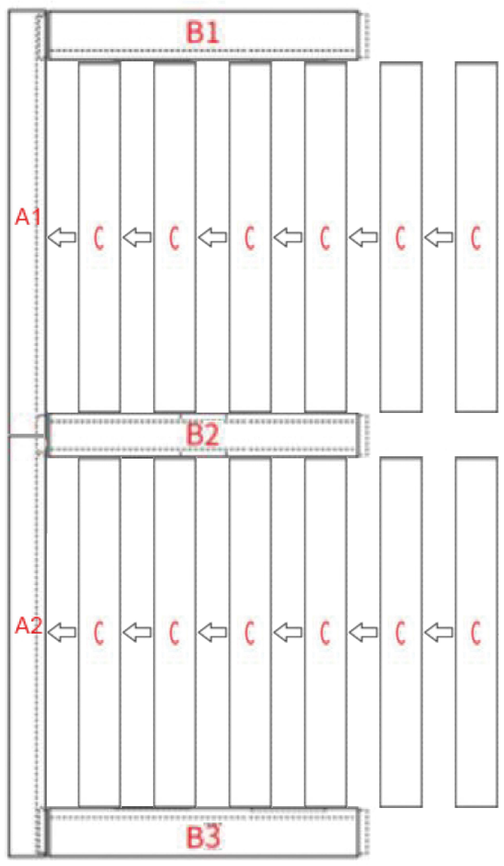

Steek de B1, B2 en B3 planken in de groeven van de A1 plank zoals afgebeeld. Schuif de C planken links in de B planken, zoals afgebeeld.

2

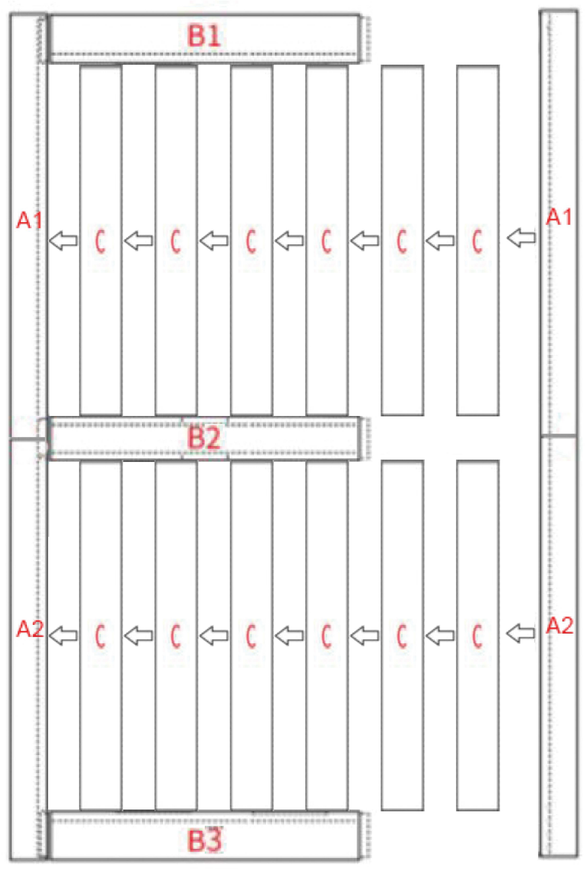

Nadat alle C planken erin zijn geschoven, kun je de A2 plank erin schuiven.

3

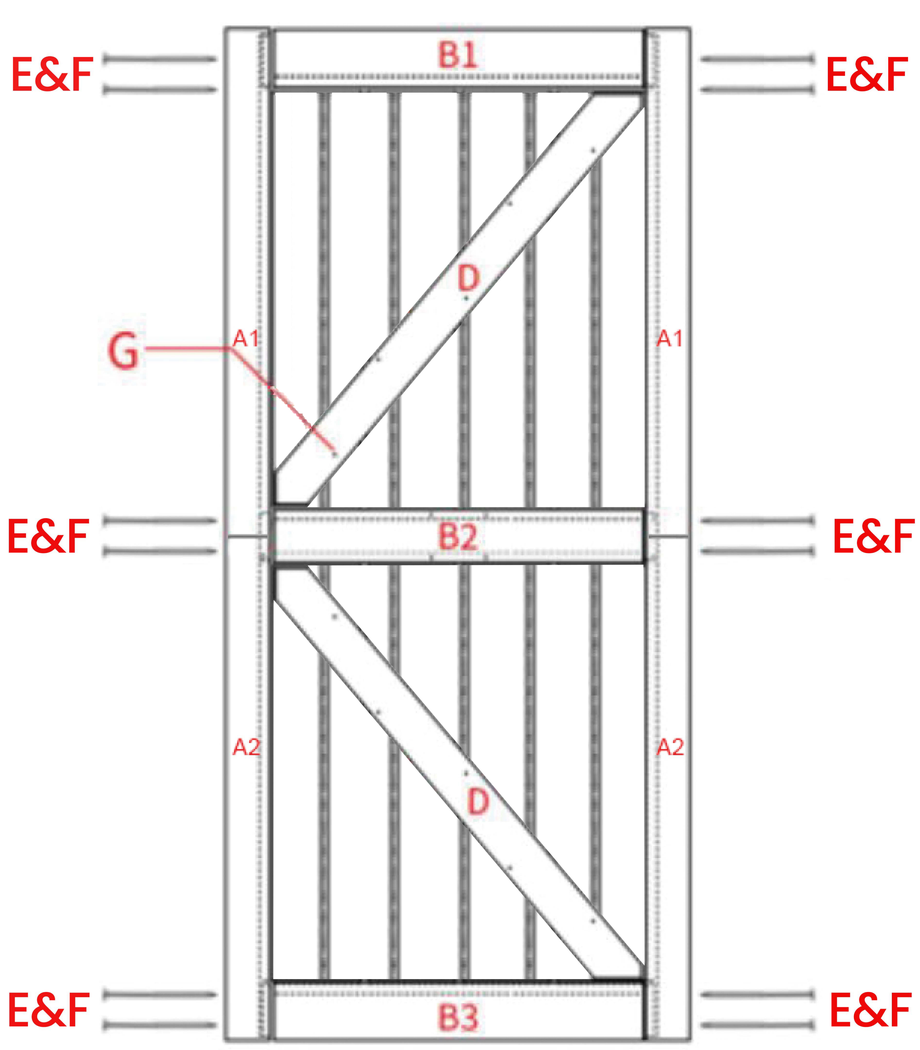

Bevestig de planken met schroeven (F) en deuvels (E) zoals afgebeeld.

Plaats de D planken zoals afgebeeld en zet ze vast met schroeven.

BARN DOOR

INSTALLATIE HANDLEIDING

4

Boor gaten in de muur

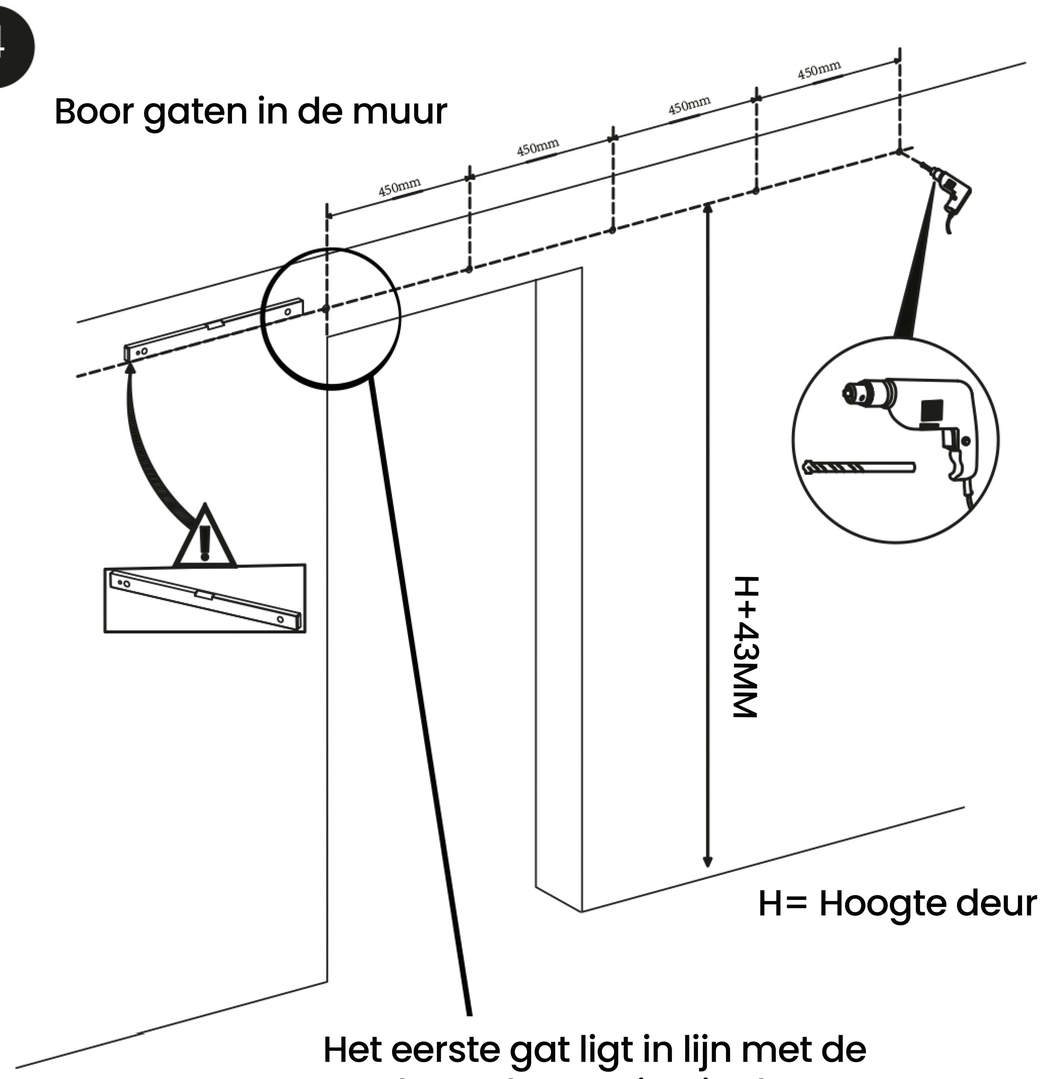

Het eerste gat ligt in lijn met de rand van de opening in de muur.

5

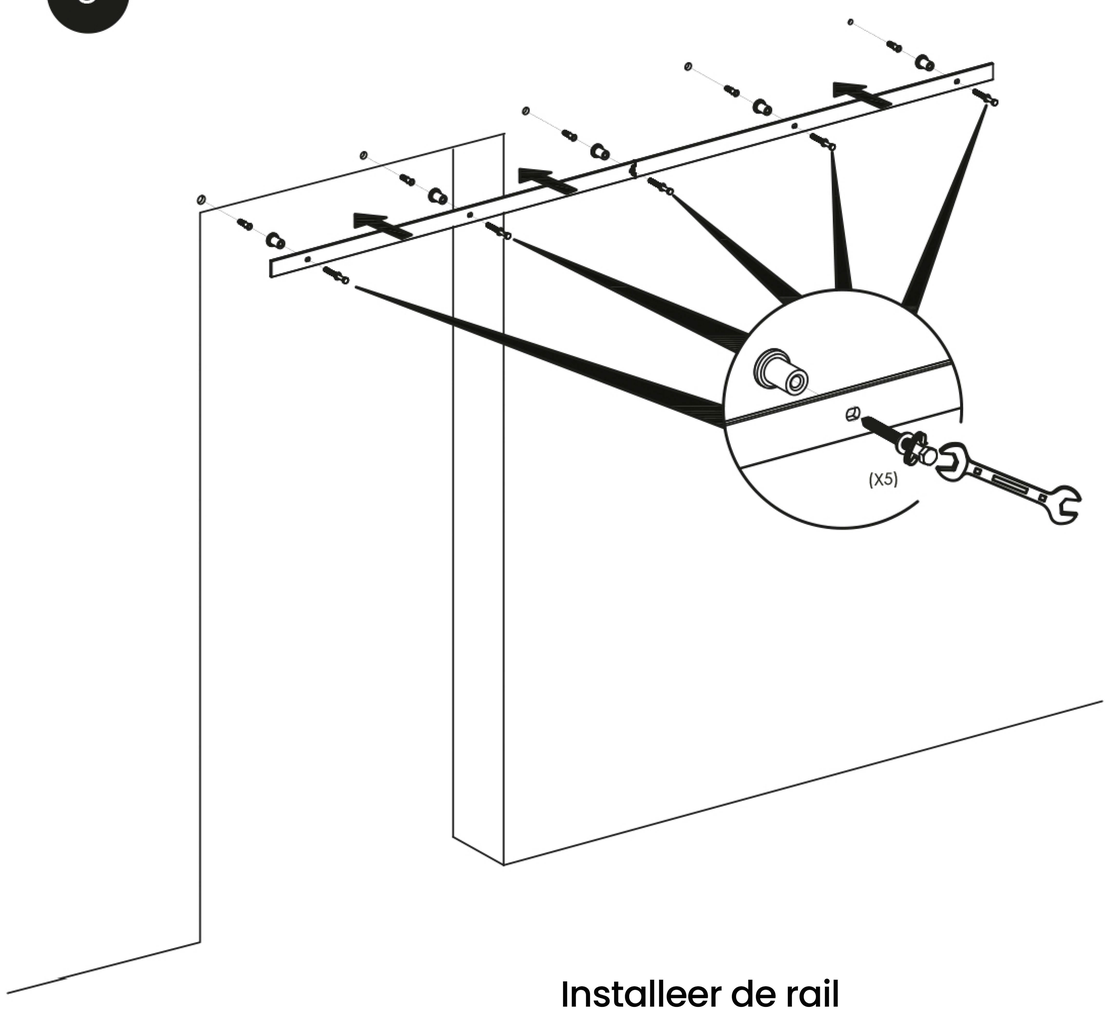

Installeer de rail

6

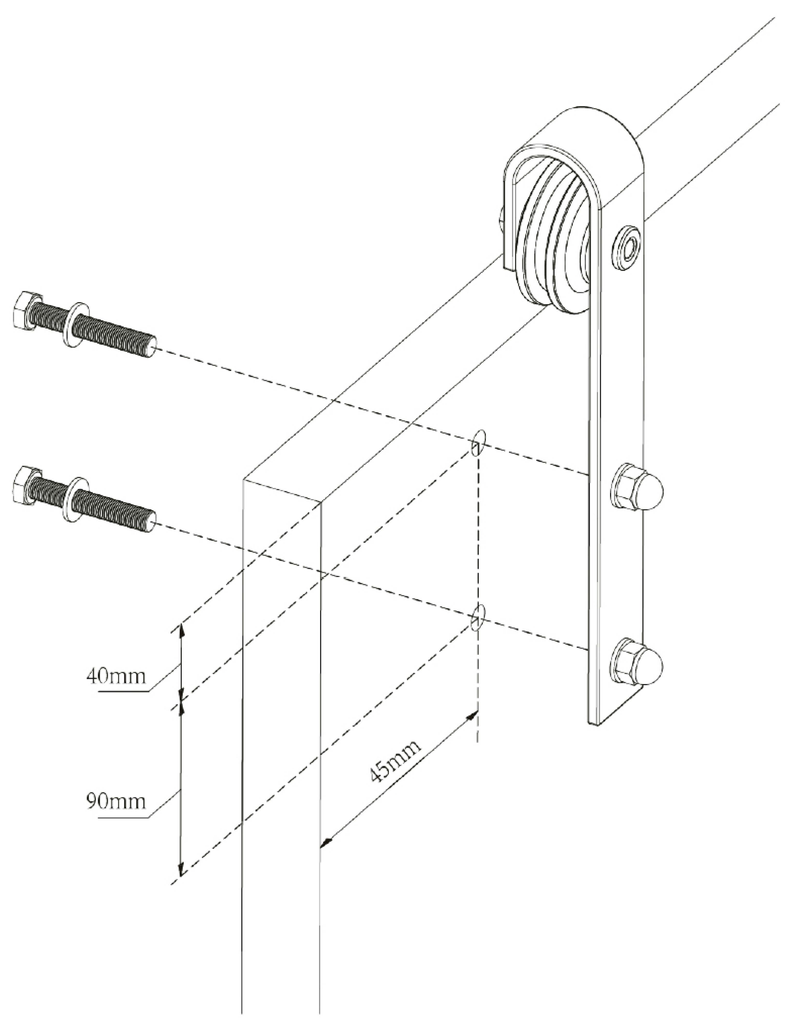

Bevestig de hangers aan de rail met de hangerschroeven en ringen.

7

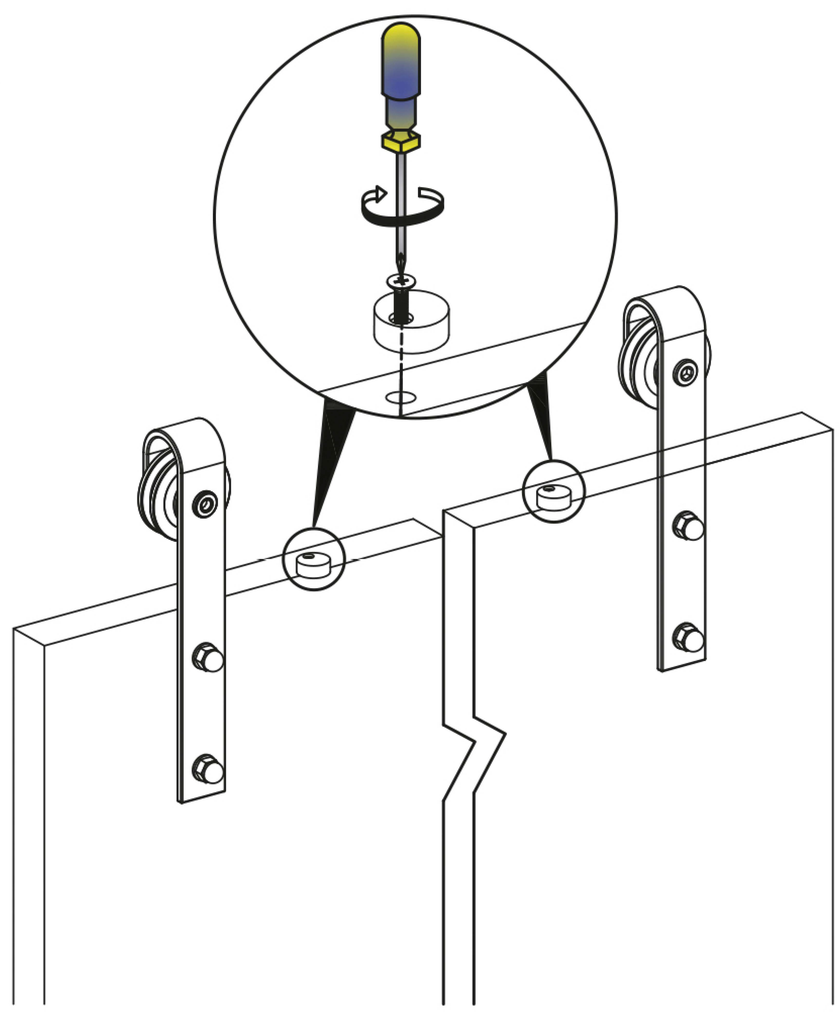

Installeer de anti-jump dopjes en draai ze iets aan op minimaal 3 cm van de rand van de hangers.

BARN DOOR

INSTALLATIE HANDLEIDING

8

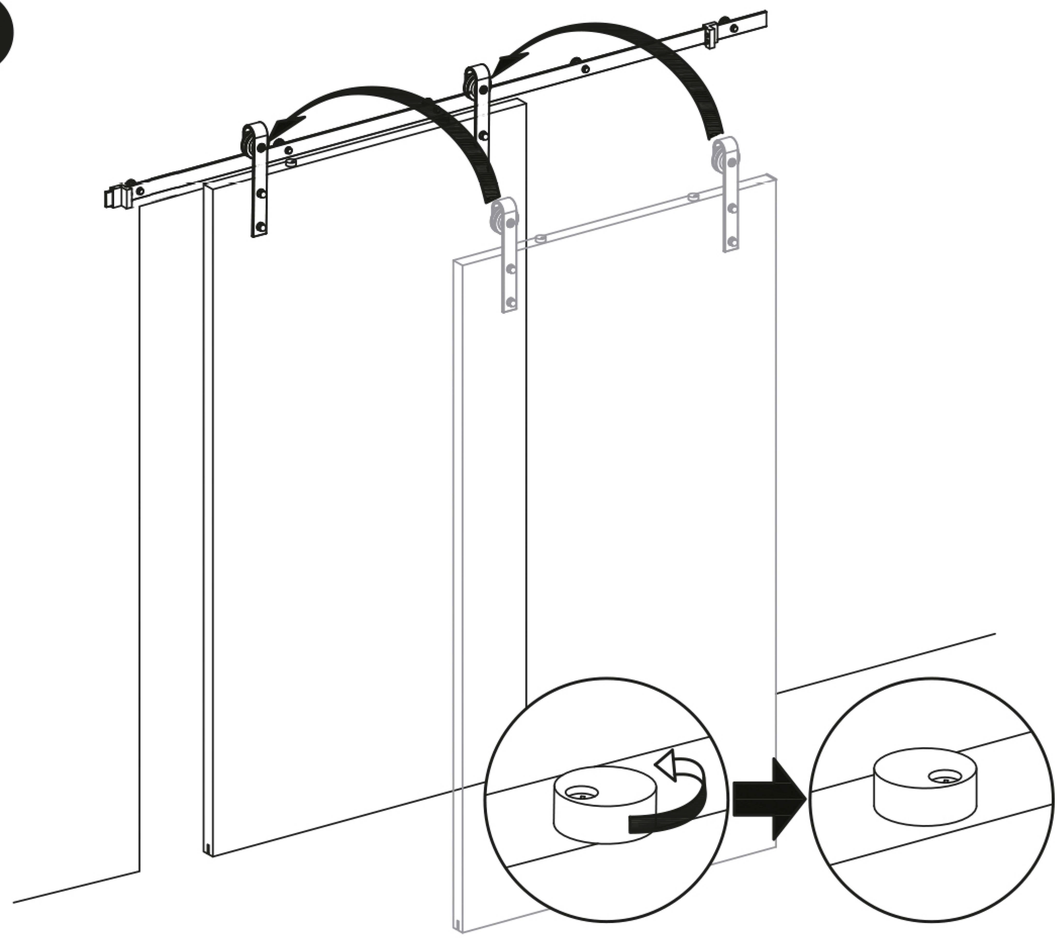

Plaats de gemonteerde deur op de rail
en draai de anti-jump dopjes vast.

9

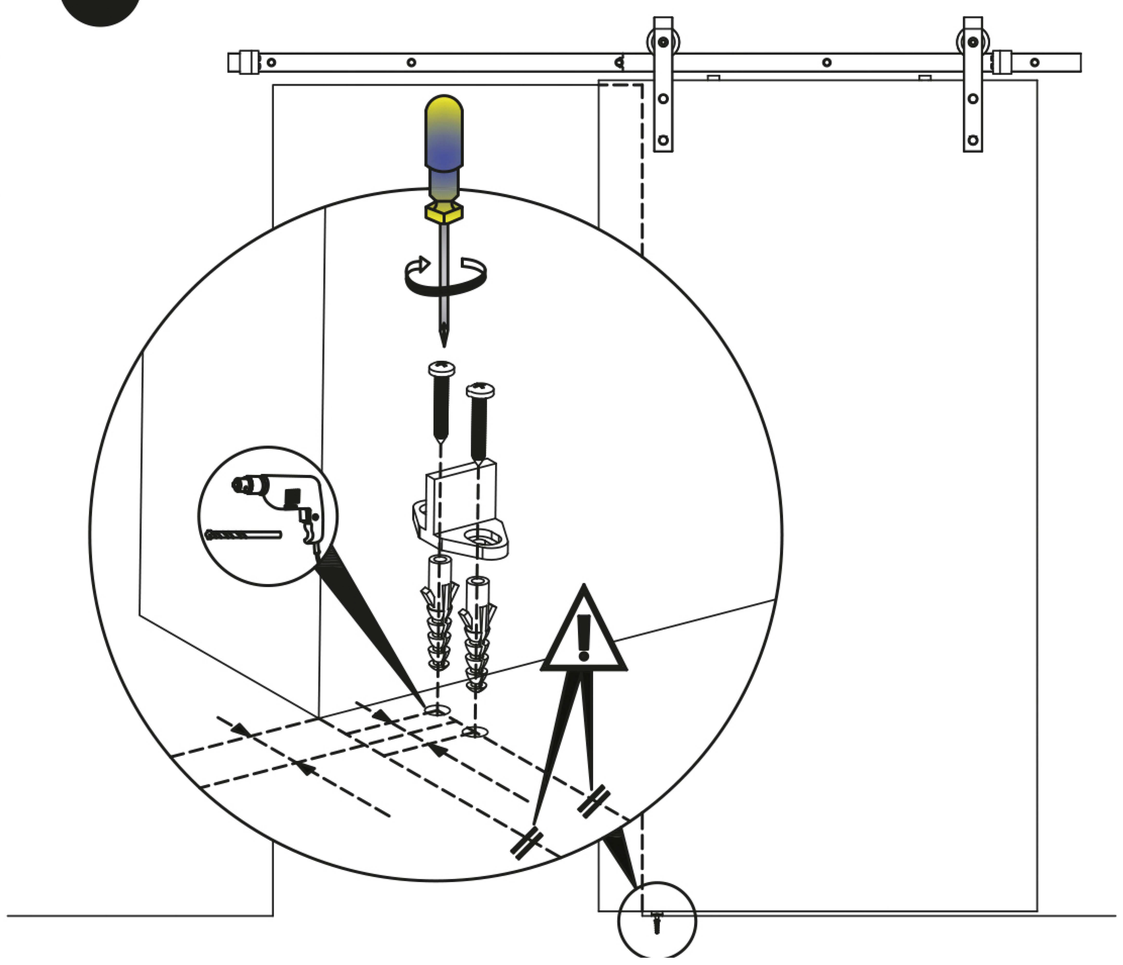

Boor gaten in de vloer en bevestig
de vloergeleider met schroeven.

10

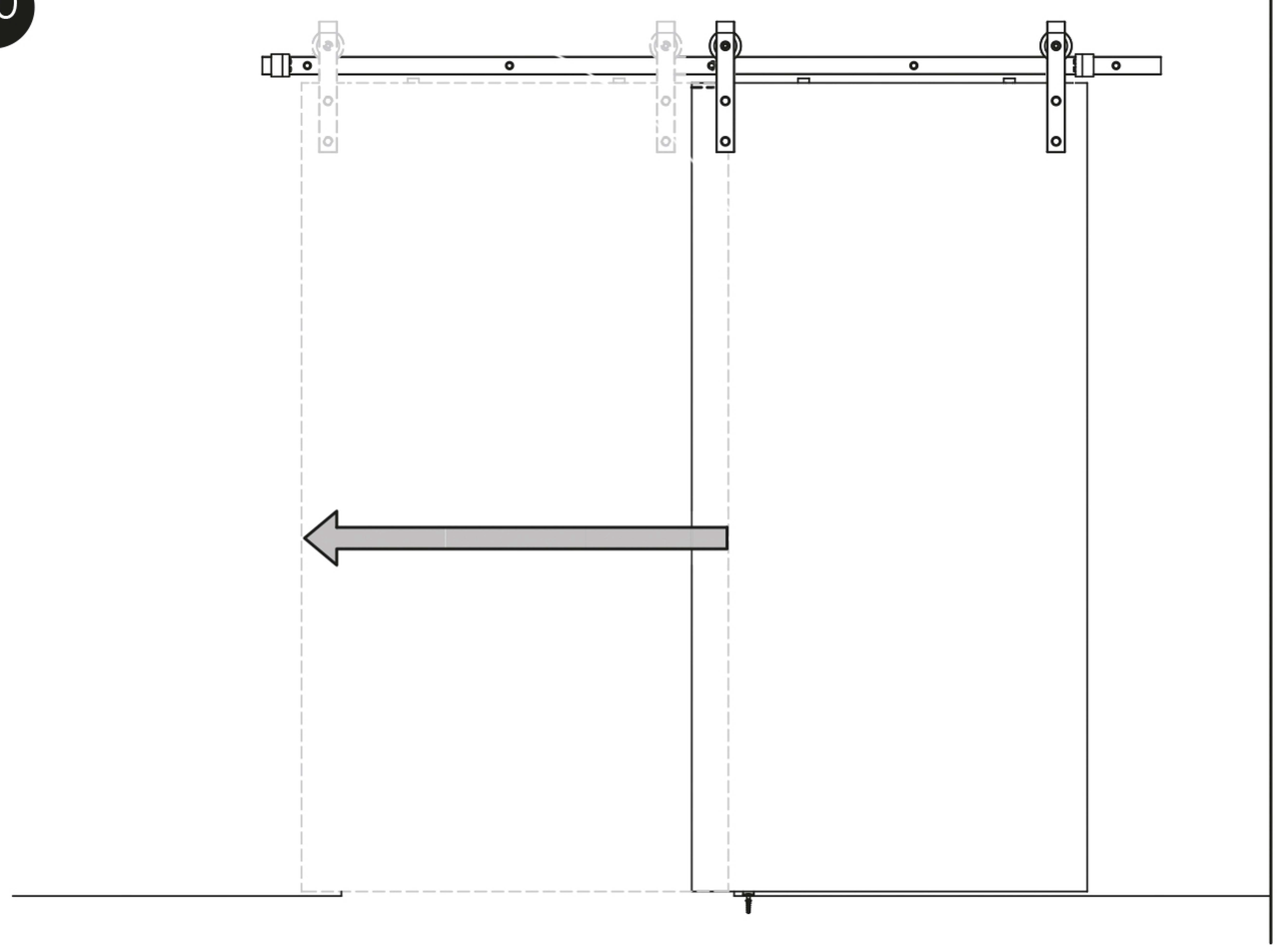

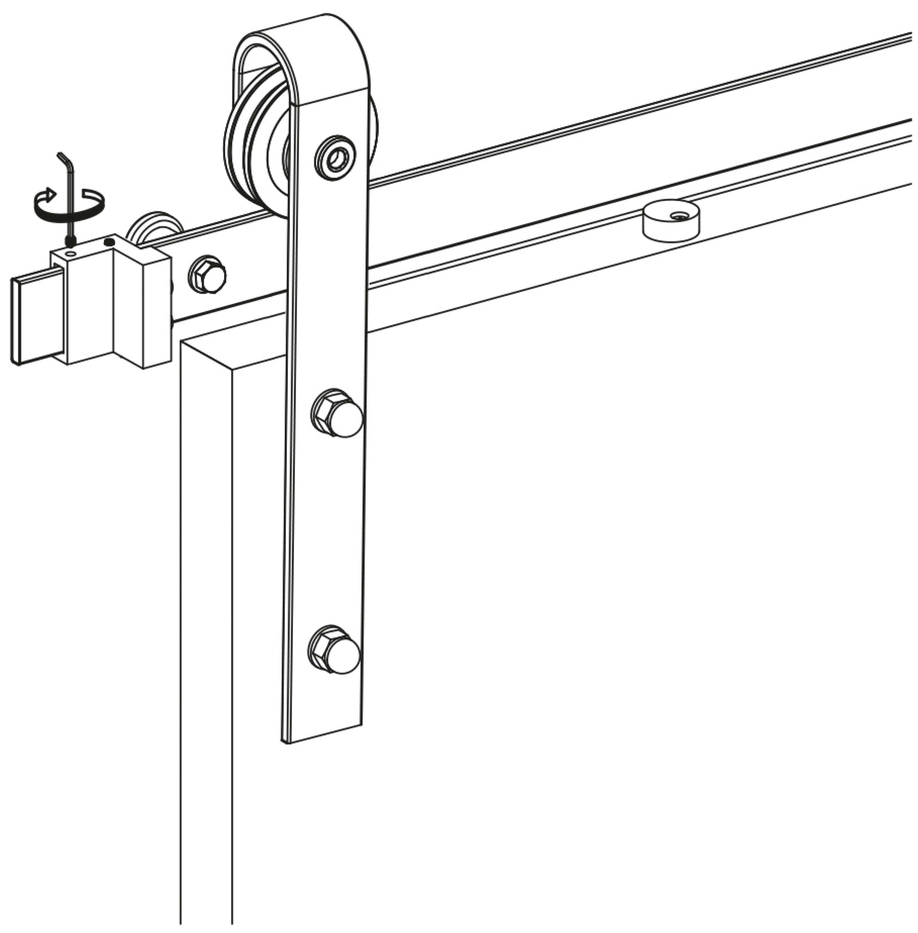

Draai de deurtstoppers op de rail vast en uw deur is klaar voor gebruik!